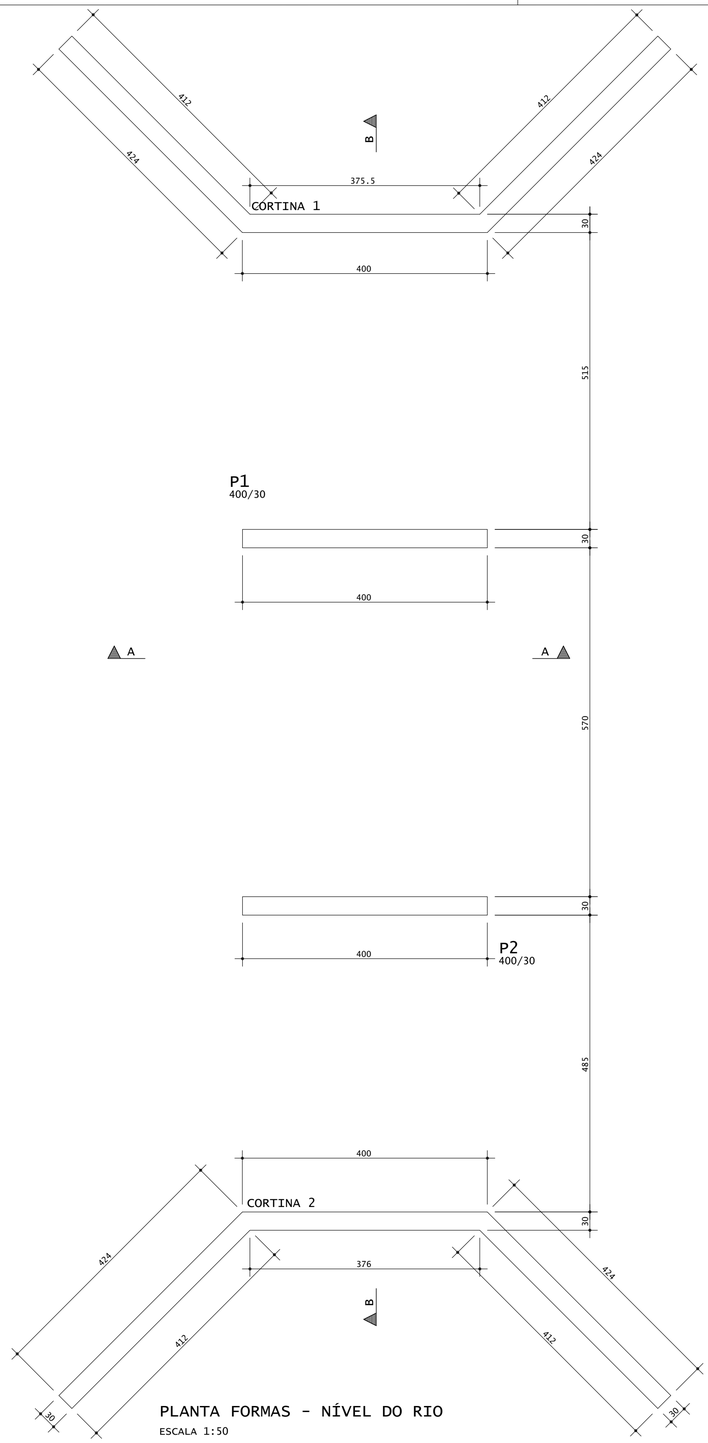

PLANTA FORMAS - NÍVEL DO RIO

ESCALA 1:50

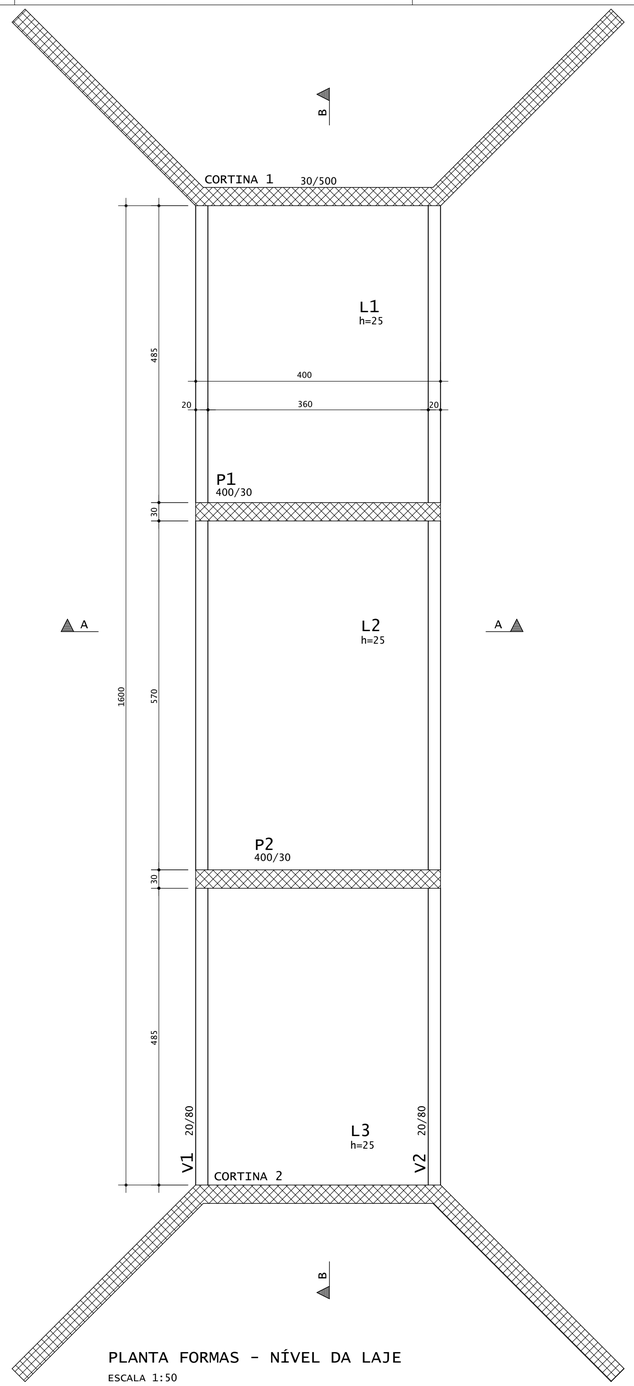

PLANTA FORMAS - NÍVEL DA LAJE

ESCALA 1:50

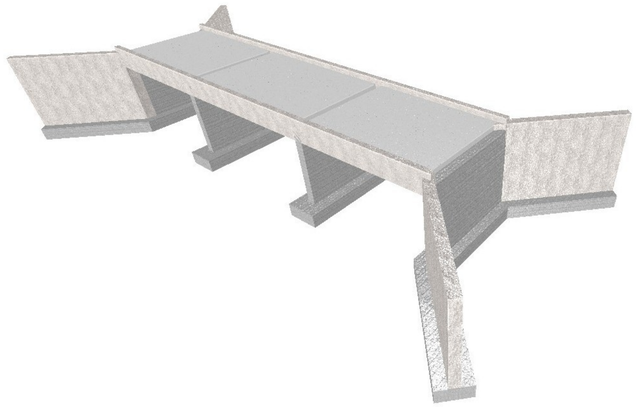

NOTAS

- fck >= 25 MPa (Pilares, cortins, vigas e Lajes)
- RELAÇÃO ÁGUA CIMENTO <= 0,6
- CONSUMO MÍNIMO DE 300 kg DE CIMENTO POR m³ DE CONCRETO
- COBRIMENTO DAS ARMADURAS DAS FUNDAÇÕES = 4 cm
- COBRIMENTO DAS ARMADURAS DE PILARES VIGAS E LAJES = 3 cm

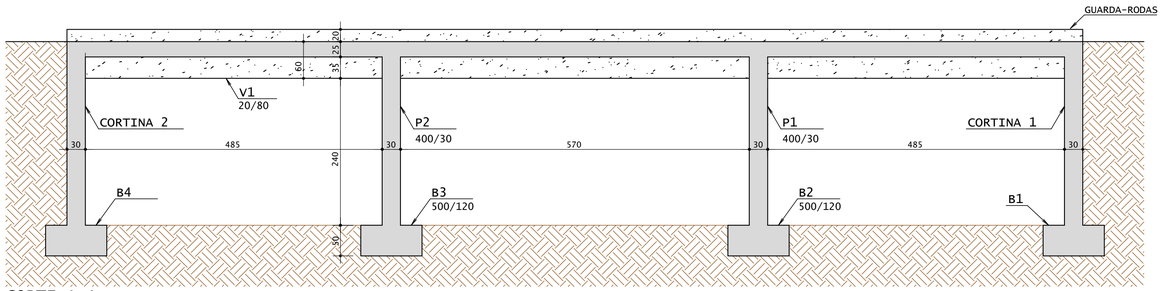

CORTE A-A

ESCALA 1:50

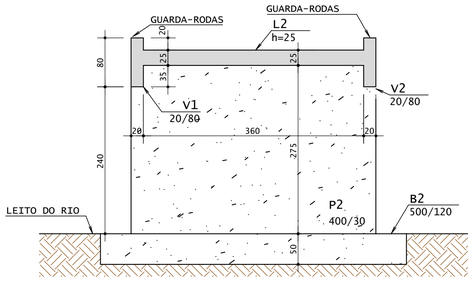

CORTE B-B

ESCALA 1:50

PREFEITURA MUNICIPAL DE JARI

RUA BARÃO DO TRIUNFO, n° 193, JARI/RS
CEP 98.175-000
CNPJ 01.609.402/0001-50
FONE: (55) 3272 9030

ASSUNTO:
CORTES, PLANTA DE FORMAS E VISTA 3D

OBRA:
PONTE SOBRE RIO CAPIVARI

DATA:
MAR/2025

PROPRIETÁRIO(A):
PREFEITURA DE JARI

ESCALA:
INDICADA

REVISÃO:
R00

RESP. TÉC.:
ANDERSON KOPIOLESKI - CREA/RS 261.756

PRANCHA:
02

LOCALIZAÇÃO:
TRAVESSA UMBU E RINCÃO DA GLÓRIA, JARI - RS

ARQUIVO:
EST-002